MEHR AUS HOLZ.

E-RC03

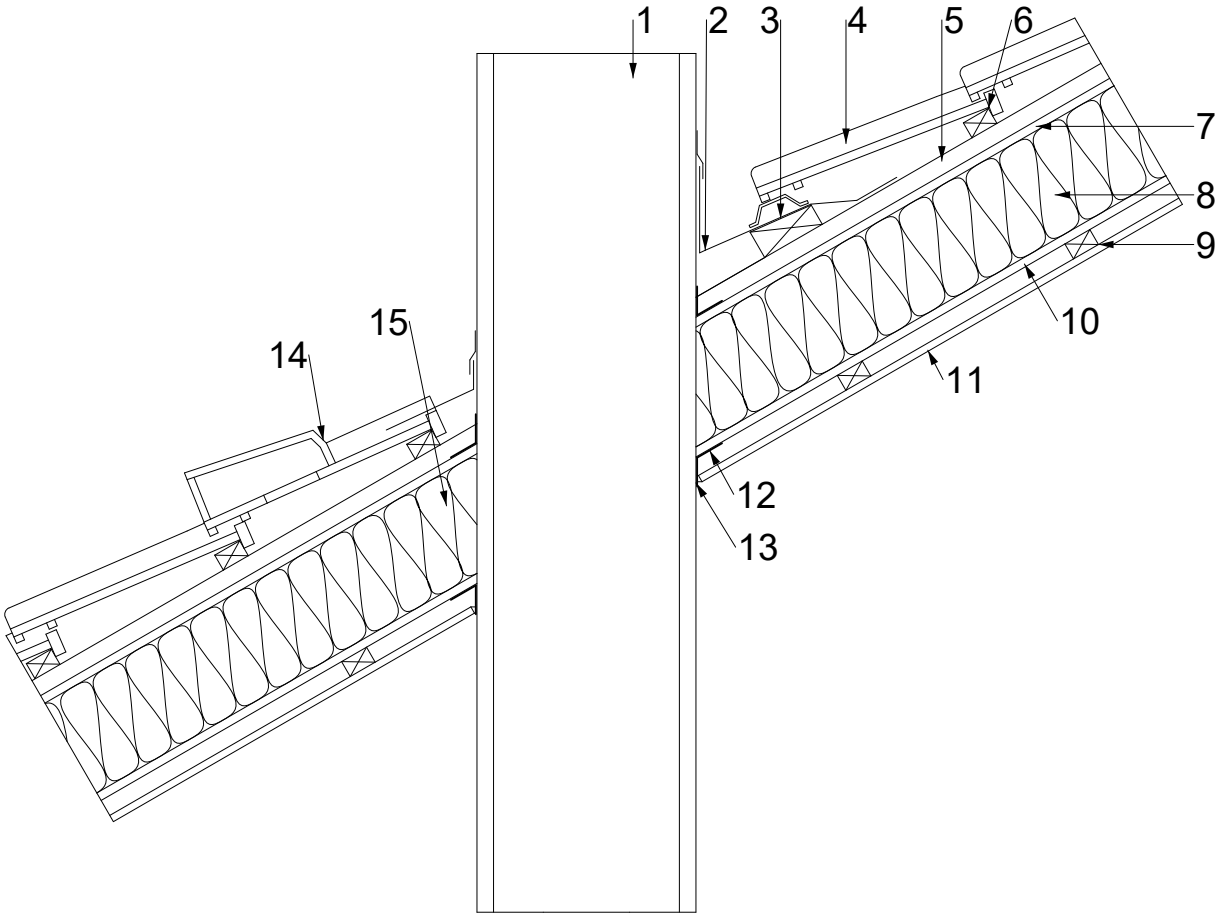

1. Rohr
2. Blechabdichtung
3. Keilbohle 20/50x140 mm
4. Dacheindeckung
5. Konterlattung 2,4/4,8 cm
6. Lattung 4/6 cm
7. EGGER DHF 20 mm
8. Wärmedämmung WLG 035 ≥ 200 mm
9. Lattung 3/5 cm
10. EGGER OSB 15 mm
11. GF/GKF/GKB 12,5 mm
12. Abdichtung
13. dauerelastische FUge
14. Lüfterpfanne
15. Wärmedämmmörtel nicht brennbar

Version 1: 02.11.2023

Ersteller: AWT EBP